(19) 대한민국특허청(KR)
(12) 등록디자인공보(S)

(45) 공고일자 2016년03월22일
(11) 등록번호 30-0845455
(24) 등록일자 2016년03월15일

(52) 분류 H1-3422A
(51) 국제분류 13-03
(21) 출원번호 30-2015-0049671
(22) 출원일자 2015년10월01일

(73) 디자인권자
고훈
[redacted]

(72) 창작자
고훈
[redacted]

(74) 대리인
이준성

담당심사관 : 이철승

(54) 명칭 **멀티탭**

디자인도면

물품류

13

디자인의 대상이 되는 물품

멀티탭

디자인의 설명

1. 재질은 금속재 및 합성수지재 임.

2. 본원디자인은 각종 전기제품의 플러그를 접속하여 전기적으로 연결하며, 사용자의 필요에 따라 전원스위치에 의해 전원이 공급되거나 차단될 수 있도록 하여 전기를 절약할 수 있으며, USB 전원포트가 구비된 멀티탭에 관한 것임.

3.본원디자인은 사용자의 필요에 따라 일부 플러그인입구 부분이 받침대로부터 분리되듯이 전개되어 연장될 수 있는 것임.

4.본원디자인에 의한 멀티탭은 전체적으로 라운드지게 형성되고, 플러그인입구 사이 부분에는 전선이 둥글게 말려서 내장되어 사용자의 필요에 따라 전선이 전개되어 일부 플러그인입구가 길게 연장될 수 있으며, 받침대부분은 밑면이 넓고 윗면은 라운드지게 형성되어 원통형 형상의 플러그인입구 부분이 안정적으로 받쳐질 수 있기에 전체적인 형상이 조화를 이루며 사용자에게 안정감과 심미감을 주며, 받침대부분에 전원스위치가 구비되어 있으므로 손쉽게 전원을 공급하거나 차단시킬 수 있음.

5.[도면 1.1]은 본원디자인의 사시도를 나타낸 것임.

6.[도면 1.2]는 본원디자인의 정면부분을 나타낸 것임.

7.[도면 1.3]은 본원디자인의 후면부분을 나타낸 것임.

8.[도면 1.4]는 본원디자인의 좌측부분을 나타낸 것임.

9.[도면 1.5]는 본원디자인의 우측부분을 나타낸 것임.

10.[도면 1.6]은 본원디자인의 평면부분을 나타낸 것임.

11.[도면 1.7]은 본원디자인의 배면부분을 나타낸 것임.

12.[참고도면 1.1]은 본원디자인의 일부 플러그인입구 부분이 분리되듯이 전개되어 연장되는 모습을 나타낸 것임.

디자인 창작 내용의 요점

본원디자인 "멀티탭"의 형상과 모양의 결합을 디자인의 창작내용의 요점으로 함.

도면 1.1

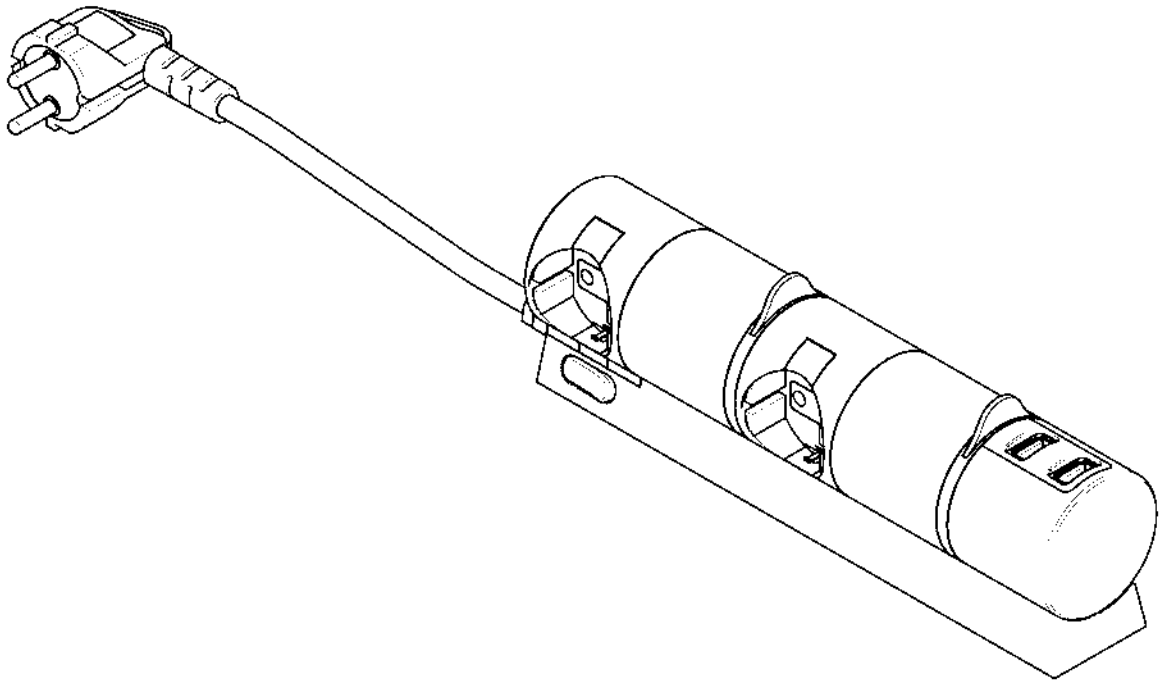

도면 1.2

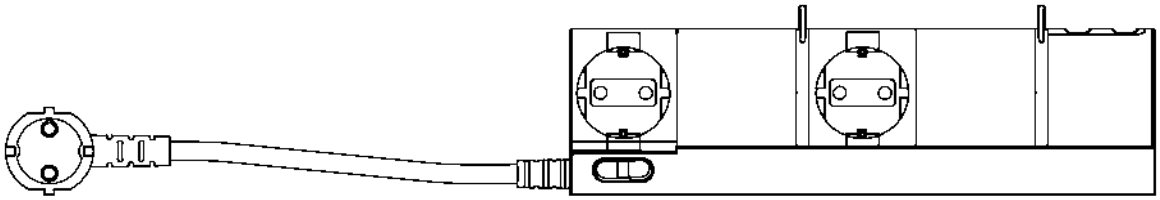

도면 1.3

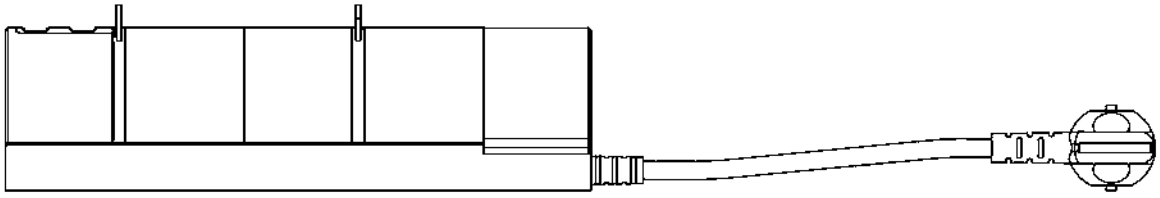

도면 1.4

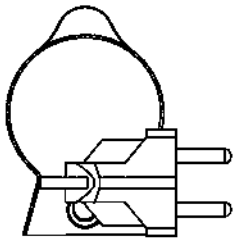

도면 1.5

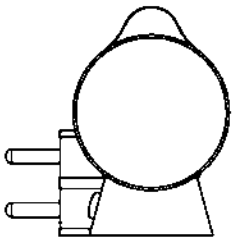

도면 1.6

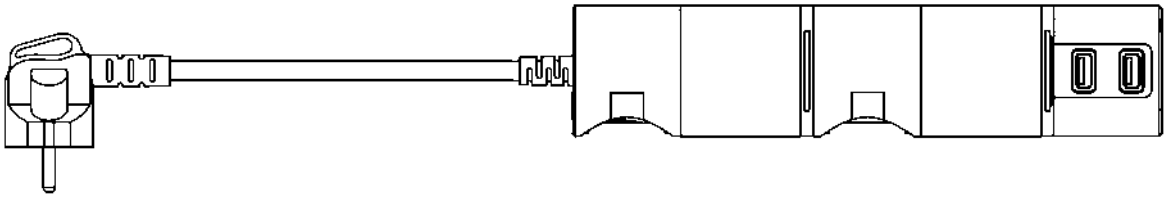

도면 1.7

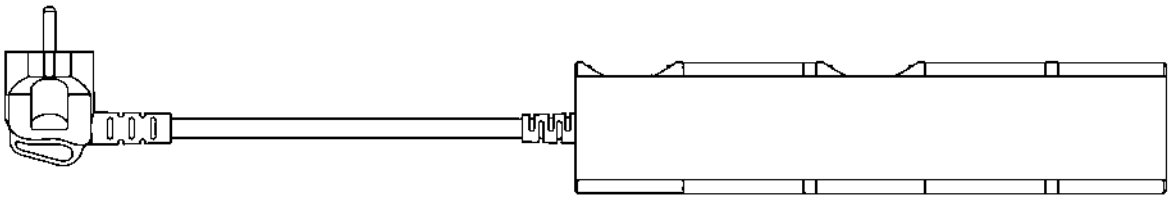
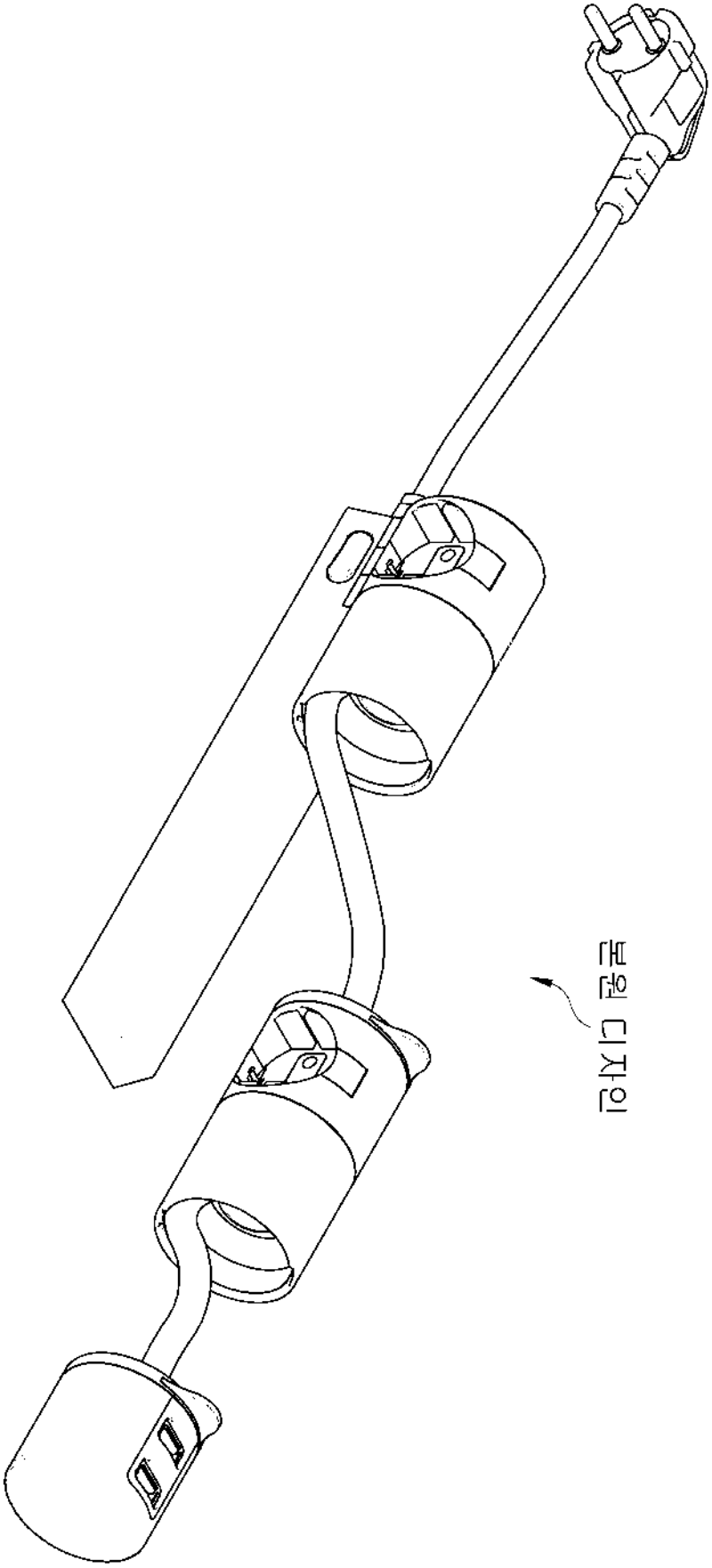
참고도면1.1