(19) 대한민국특허청(KR)
(12) 등록실용신안공보(Y1)

(45) 공고일자 2015년08월20일
(11) 등록번호 20-0478039
(24) 등록일자 2015년08월12일

(51) 국제특허분류(Int. Cl.)
A47C 7/42 (2006.01) *A47C 7/46* (2006.01)
A47C 7/62 (2006.01)
(52) CPC특허분류
A47C 7/425 (2013.01)
A47C 7/46 (2013.01)
(21) 출원번호 20-2015-0000435
(22) 출원일자 2015년01월20일
심사청구일자 2015년01월20일
(56) 선행기술조사문헌
KR1020090132857 A*
KR200298146 Y1*
KR1020030032791 A*
KR1020040076228 A*
*는 심사관에 의하여 인용된 문헌

(73) 실용신안권자
최인
[redacted]
(72) 고안자
최인
[redacted]
(74) 대리인
김영관

전체 청구항 수 : 총 1 항 심사관 : 박선하

(54) 고안의 명칭 **등압착식 허리받침대**

(57) 요 약

등압착식 허리받침대에 관한 고안이다. 본 고안의 등압착식 허리받침대는, 상호간 이격 배치되며, 의자에 앉을 때 착석자의 어깨 뒷부분인 견갑골 부분을 눌러주는 압착판부를 구비하는 한 쌍의 등 압착 유닛; 및 상기 한 쌍의 등 압착 유닛을 지지하는 유닛 지지부를 포함한다.

대 표 도 - 도1

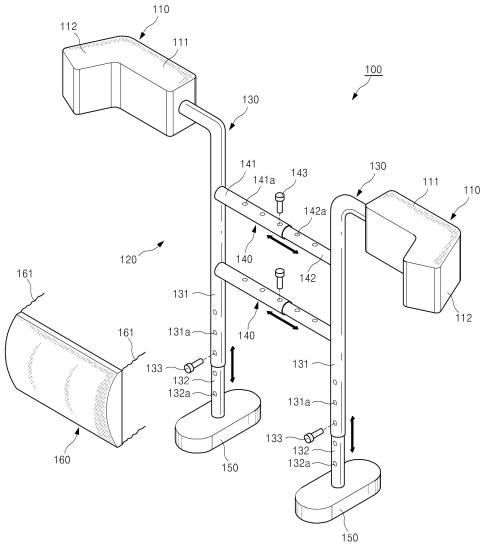

(52) CPC특허분류
A47C 7/62 (2013.01)

명 세 서

청구범위

청구항 1

상호간 이격 배치되며, 의자에 앉을 때 착석자의 어깨 뒷부분인 견갑골 부분을 눌러주는 압착판부를 구비하는 한 쌍의 등 압착 유닛; 및 상기 한 쌍의 등 압착 유닛을 지지하는 유닛 지지부를 포함하며;

상기 유닛 지지부는, 상기 등 압착 유닛들을 각각 지지하되 높이 조절 가능한 한 쌍의 높이 조절 지지부; 및 상기 한 쌍의 높이 조절 지지부를 연결하되 상기 한 쌍의 높이 조절 지지부 간의 이격거리 조절이 가능한 적어도 하나의 이격거리 조절 지지부를 포함하고;

상기 등 압착 유닛 모두는, 상기 압착판부와 일체로 연결되며, 팔의 미끄러짐을 방지하기 위해 상기 팔의 윗부분을 걸거나 얹힐 수 있도록 하는 팔걸이부를 더 포함하는 것을 특징으로 하는 등압착식 허리받침대.

청구항 2

삭제

청구항 3

삭제

청구항 4

삭제

청구항 5

삭제

고안의 설명

기 술 분 야

[0001] 본 고안은, 등압착식 허리받침대에 관한 것으로서, 보다 구체적으로는, 장시간 앉아 공부 또는 업무를 보거나 운전을 하더라도 등뼈 혹은 척추에 가해지는 압력을 감소시킬 수 있어 등뼈 혹은 척추로부터의 부담을 줄여줄 수 있으며, 이로 인해 등 혹은 허리 통증을 완화시킬 수 있는 등압착식 허리받침대에 관한 것이다.

배 경 기 술

[0002] 의자는 엉덩이 부분이 닿는 좌석, 등 부분이 닿아 지지되는 등받이, 그리고 팔을 걸칠 수 있는 팔걸이를 포함하는 가구이다. 물론, 팔걸이가 없는 의자도 널리 사용된다.

[0003] 팔걸이의 유무에 관계없이 통상의 의자에 장시간 앉아 공부 또는 업무를 보거나 운전을 할 경우, 등뼈 혹은 척추에 가해지는 압력으로 인하여 등뼈 혹은 척추에 부담을 주거나 심할 경우, 통증을 유발시킬 수 있다.

[0004] 특히, 통증이 유발될 경우, 앉는 자세가 흐트러지면서 바르지 못한 자세를 취할 수밖에 없기 때문에 결과적으로 디스크 돌출과 같은 질병으로 이어질 수 있다.

[0005] 따라서 등뼈 혹은 척추에 부담을 주지 않도록 바른 자세로 유도하기 위한 기술들이 대한민국특허청 출원번호 제10-1997-0061714호, 대한민국특허청 출원번호 제20-1998-0014177호, 대한민국특허청 출원번호 제20-1998-0019083호, 대한민국특허청 출원번호 제20-1999-0022762호 등에 개시되어 있다.

[0006] 하지만, 상기 문헌들을 비롯하여 종래기술에 개시된 기술들의 경우에는 구조적인 한계, 예컨대 취약하고 민감한 겨드랑이로 착석자의 하중을 직접 눌러주는 등의 구조적인 한계로 인해 등뼈 혹은 척추에 가해지는 압력을 줄여 등뼈 혹은 척추로부터의 부담을 줄여주기가 어렵다.

[0007] 실제, 겨드랑이 부분을 걸어 착석자의 하중을 눌러줄 경우, 취약하고 민감한 겨드랑이의 특성상 장시간 눌러주지 못할 수 있음은 물론 실질적으로 하중을 눌러주는 효과가 크지 않다는 점을 고려해볼 때, 이러한 문제점들을 해결할 수 있는 신 개념의 등압착식 허리받침대에 대한 기술개발이 필요한 실정이다.

선행기술문헌

특허문헌

[0008] (특허문헌 0001) 등록실용신안 제20-0390006호

(특허문헌 0002) 공개특허 제10-2013-0138032호

고안의 내용

해결하려는 과제

[0009] 본 고안의 목적은, 장시간 앉아 공부 또는 업무를 보거나 운전을 하더라도 등뼈 혹은 척추에 가해지는 압력을 감소시킬 수 있어 등뼈 혹은 척추로부터의 부담을 줄여줄 수 있으며, 이로 인해 등 혹은 허리 통증을 완화시킬 수 있는 등압착식 허리받침대를 제공하는 것이다.

과제의 해결 수단

[0010] 상기 목적은, 상호간 이격 배치되며, 의자에 앉을 때 착석자의 어깨 뒷부분인 견갑골 부분을 눌러주는 압착판부를 구비하는 한 쌍의 등 압착 유닛; 및 상기 한 쌍의 등 압착 유닛을 지지하는 유닛 지지부를 포함하는 것을 특징으로 하는 등압착식 허리받침대에 의해 달성된다.

[0011] 상기 등 압착 유닛 모두는, 상기 압착판부와 일체로 연결되며, 팔의 미끄러짐을 방지하기 위해 상기 팔의 윗부분을 걸거나 얹힐 수 있도록 하는 팔걸이부를 더 포함할 수 있다.

[0012] 상기 유닛 지지부는, 상기 등 압착 유닛들을 각각 지지하되 높이 조절 가능한 한 쌍의 높이 조절 지지부; 및 상기 한 쌍의 높이 조절 지지부를 연결하되 상기 한 쌍의 높이 조절 지지부 간의 이격거리 조절이 가능한 적어도 하나의 이격거리 조절 지지부를 포함할 수 있다.

[0013] 상기 유닛 지지부는, 상기 한 쌍의 높이 조절 지지부의 단부에 각각 마련되는 푸트부재; 및 상기 한 쌍의 높이 조절 지지부와 상기 이격거리 조절 지지부에 결합되어 상기 착석자의 등을 완충 가능하게 지지하는 완충부재를 더 포함할 수 있다.

[0014] 상기 압착판부는 단순한 블록(block)식 구조물이거나 쿠션, 스프링과 같은 완충재가 구비되어 상기 견갑골 부분을 눌러주는 기능이 추가될 수 있다.

고안의 효과

[0015] 본 고안에 따르면, 장시간 앉아 공부 또는 업무를 보거나 운전을 하더라도 등뼈 혹은 척추에 가해지는 압력을 감소시킬 수 있어 등뼈 혹은 척추로부터의 부담을 줄여줄 수 있으며, 이로 인해 등 혹은 허리 통증을 완화시킬 수 있는 효과가 있다.

[0016] 또한 본 고안에 따르면, 허리가 등 쪽으로 굽어지는 것을 방지시켜 바른 자세를 유도할 수 있으며, 이로 인해 척주 건강에 이바지할 수 있는 효과가 있다.

도면의 간단한 설명

[0017] 도 1은 본 고안의 제1 실시예에 따른 등압착식 허리받침대의 부분 분해 사시도이다.

도 2는 도 1에서 완충부재를 제거한 상태의 정면도이다.

도 3은 도 1의 등압착식 허리받침대를 이용하여 의자에 착석한 상태의 도면이다.

도 4는 도 3의 배면 투영도이다.

도 5는 도 1의 등압착식 허리받침대에 팔의 윗부분을 걸치면서 착석한 상태의 도면이다.

도 6의 (a)는 단순히 의자에 앉은 상태의 도면이고, (b)는 도 1의 등압착식 허리받침대가 적용된 상태의 도면이다.

도 7은 본 고안의 제2 실시예에 따른 등압착식 허리받침대의 정면도이다.

도 8은 본 고안의 제3 실시예에 따른 등압착식 허리받침대의 정면도이다.

고안을 실시하기 위한 구체적인 내용

[0018] 아래에서는 첨부한 도면을 참고로 하여 본 고안의 실시예에 대하여 본 고안이 속하는 기술분야에서 통상의 지식을 가진 자가 용이하게 실시할 수 있도록 상세히 설명한다.

[0019] 그러나 본 고안에 관한 설명은 구조적 내지 기능적 설명을 위한 실시예에 불과하므로 본 고안의 권리범위는 본문에 설명된 실시예에 의하여 제한되는 것으로 해석되어서는 아니 된다.

[0020] 예컨대, 실시예들은 다양한 변경이 가능하고 여러 가지 형태를 가질 수 있기 때문에 본 고안의 권리범위는 기술적 사상을 실현할 수 있는 균등물들을 포함하는 것으로 이해되어야 한다.

[0021] 또한 본 고안에서 제시된 목적 또는 효과는 특정 실시예가 이를 전부 포함하여야 한다거나 그러한 효과만을 포함하여야 한다는 의미는 아니기 때문에 본 고안의 권리범위는 이에 의하여 제한되는 것으로 이해되어서는 아니 될 것이다.

[0022] 본 명세서에서, 본 실시예는 본 고안의 개시가 완전하도록 하며, 본 고안이 속하는 기술분야에서 통상의 지식을 가진 자에게 고안의 범주를 완전하게 알려주기 위해 제공되는 것이다. 그리고 본 고안은 청구항의 범주에 의해 정의될 뿐이다.

[0023] 따라서 몇몇 실시예에서, 잘 알려진 구성 요소, 잘 알려진 동작 및 잘 알려진 기술들은 본 고안이 모호하게 해석되는 것을 피하기 위하여 구체적으로 설명되지 않는다.

[0024] 한편, 본 고안에서 서술되는 용어의 의미는 사전적 의미에 제한되지 않으며, 다음과 같이 이해되어야 할 것이다.

[0025] 어떤 구성요소가 다른 구성요소에 "연결되어" 있다고 언급된 때에는, 그 다른 구성요소에 직접적으로 연결될 수도 있지만, 중간에 다른 구성요소가 존재할 수도 있다고 이해되어야 할 것이다. 반면에, 어떤 구성요소가 다른 구성요소에 "직접 연결되어" 있다고 언급된 때에는 중간에 다른 구성요소가 존재하지 않는 것으로 이해되어야 할 것이다. 한편, 구성요소들 간의 관계를 설명하는 다른 표현들, 즉 "~사이에"와 "바로 ~사이에" 또는 "~에 이웃하는"과 "~에 직접 이웃하는" 등도 마찬가지로 해석되어야 한다.

[0026] 단수의 표현은 문맥상 명백하게 다르게 뜻하지 않는 한 복수의 표현을 포함하는 것으로 이해되어야 하고, "포함하다" 또는 "가지다" 등의 용어는 설시된 특징, 숫자, 단계, 동작, 구성요소, 부분품 또는 이들을 조합한 것이 존재함을 지정하려는 것이며, 하나 또는 그 이상의 다른 특징이나 숫자, 단계, 동작, 구성요소, 부분품 또는 이들을 조합한 것들의 존재 또는 부가 가능성을 미리 배제하지 않는 것으로 이해되어야 한다.

[0027] 여기서 사용되는 모든 용어들은 다르게 정의되지 않는 한, 본 고안이 속하는 분야에서 통상의 지식을 가진 자에 의해 일반적으로 이해되는 것과 동일한 의미를 가진다.

[0028] 일반적으로 사용되는 사전에 정의되어 있는 용어들은 관련 기술의 문맥상 가지는 의미와 일치하는 것으로 해석되어야 하며, 본 고안에서 명백하게 정의하지 않는 한 이상적이거나 과도하게 형식적인 의미를 지니는 것으로

해석될 수 없다.

[0029] 이하, 도면을 참조하여 본 고안의 실시예를 상세히 설명한다. 실시예의 설명 중 동일한 구성에 대해서는 동일한 참조부호를 부여하도록 하며, 경우에 따라 동일한 참조부호에 대한 설명은 생략하도록 한다.

[0030] 도 1은 본 고안의 제1 실시예에 따른 등압착식 허리받침대의 부분 분해 사시도, 도 2는 도 1에서 완충부재를 제거한 상태의 정면도, 도 3은 도 1의 등압착식 허리받침대를 이용하여 의자에 착석한 상태의 도면, 도 4는 도 3의 배면 투영도, 도 5는 도 1의 등압착식 허리받침대에 팔의 윗부분을 걸치면서 착석한 상태의 도면, 그리고 도 6의 (a)는 단순히 의자에 앉은 상태의 도면이고, (b)는 도 1의 등압착식 허리받침대가 적용된 상태의 도면이다.

[0031] 이들 도면을 참조하면, 본 실시예에 따른 등압착식 허리받침대(100)는 장시간 앉아 공부 또는 업무를 보거나 운전을 하더라도 등뼈 혹은 척추에 가해지는 압력을 감소시킬 수 있어 등뼈 혹은 척추로부터의 부담을 줄여줄 수 있으며, 이로 인해 등 혹은 허리 통증을 완화시킬 수 있도록 한 것으로서, 한 쌍의 등 압착 유닛(110)과, 한 쌍의 등 압착 유닛(110)을 지지하는 유닛 지지부(120)를 포함한다.

[0032] 우선, 등 압착 유닛(110)은 도 3 내지 도 5처럼 착석자의 어깨 뒷부분을 압착하여 눌러주는 부분으로서, 상호간 이격 배치되게 한 쌍으로 마련된다. 한 쌍의 등 압착 유닛(110)은 그 구조가 모두 동일하다.

[0033] 이러한 한 쌍의 등 압착 유닛(110)은 압착판부(111)와 팔걸이부(112)를 포함한다. 압착판부(111)와 팔걸이부(112)는 서로 교차되게 제작되나 반드시 90도 각도일 필요는 없다.

[0034] 그리고 본 실시예의 도면에는 압착판부(111)가 팔걸이부(112)보다 길게 도시되어 있으나 이의 길이 역시 서로 바뀔 수 있다.

[0035] 압착판부(111)는 의자에 앉을 때 착석자의 어깨 뒷부분인 견갑골 부분을 눌러주는 부분으로서, 주하중의 분산점을 이룬다. 압착판부(111)는 단순한 블록식 구조물일 수도 있고, 혹은 쿠션, 스프링과 같은 완충재가 구비되어 견갑골 부분을 눌러주는 기능이 추가될 수도 있다.

[0036] 참고로, 종전에는 겨드랑이 부분을 걸어 착석자의 하중을 눌러주려고 시도한 예가 있으나 종전처럼 겨드랑이 부분으로 하중을 눌러줄 경우, 취약하고 민감한 겨드랑이의 특성상 장시간 눌러주지 못할 수 있음은 물론 실질적으로 하중을 눌러주는 효과가 크지 않다. 하지만, 본 실시예의 경우, 압착판부(111)가 하중을 눌러주는 역할을 하기 때문에 종전처럼 굳이 겨드랑이를 걸지 않더라도 주하중을 효율적으로 분산시켜 등뼈 혹은 척추에 가해지는 압력을 낮출 수 있게 되는 것이다.

[0037] 그리고 팔걸이부(112)는 압착판부(111)와 일체로 연결되며, 팔의 윗부분을 걸거나(도 3 및 도 4 참조) 얹혀(도 5 참조) 팔의 미끄러짐을 방지하는 역할을 한다. 팔의 윗부분을 걸 때는 앞쪽으로 걸 수도 있고, 뒤쪽으로 걸 수도 있다.

[0038] 압착판부(111)가 팔걸이부(112) 모두는 쿠션이 있는 재질로 제작될 수 있다.

[0039] 이처럼 압착판부(111)가 어깨 뒷부분인 견갑골 부분을 눌러주고, 팔걸이부(112)에 팔의 윗부분을 걸거나 얹힐 경우, 의자에 장시간 앉아 있더라도 등뼈 혹은 척추에 가해지는 압력을 낮추어줄 수 있어 등뼈 혹은 척추에 부담을 주거나 통증을 유발시키는 문제를 해소할 수 있다.

[0040] 특히, 압착판부(111)가 앉은 사람의 하중과 의자 사이의 마찰력을 증가시켜 주고 팔걸이부(112)가 이 마찰력을 최대한 유지시켜 주게 됨으로써 수직 상부 방향의 하중을 경감시킬 수 있다(도 6 참조). 따라서 등뼈 혹은 척추에 부담을 주지 않거나 완화시킨다.

[0041] 예를 들어, 도 6의 (a)처럼 본 실시예에 따른 등압착식 허리받침대(100)를 사용하지 않고 의자에 단순히 기대어 앉은 경우에는 척추에 걸리는 하중이 수직 상부(진한 화살표 참조)로 향하게 되어 결과적으로 등뼈 혹은 척추에 부담을 줄 수밖에 없다.

[0042] 하지만, 도 6의 (b)처럼 본 실시예에 따른 등압착식 허리받침대(100)를 사용할 경우에는 압착판부(111)에 의해서 의자에 수직 방향으로 상당량의 마찰력이 생기게 되고 팔걸이부(112)에 의해 이 마찰력을 유지시켜 줌으로써 수직 상부로 척추에 걸리는 하중을 상당부분 감소시킬 수 있다. 따라서 등뼈 혹은 척추에 부담이 줄어들 수 있게 되는 것이다.

[0043] 참고로, 도면과 달리, 압착판부(111)와 팔걸이부(112)의 단면을 원형으로 가공하더라도 본 고안의 효과를 제공할 수 있다.

[0044] 이렇듯 본 고안은 다양한 형상으로 제작이 가능하기 때문에 도면의 형상에 본 고안의 권리범위가 제한되어서는 아니 된다.

[0045] 다음으로, 유닛 지지부(120)는 한 쌍의 등 압착 유닛(110)과 연결되어 한 쌍의 등 압착 유닛(110)을 지지하는 역할을 한다.

[0046] 본 실시예에 따른 등압착식 허리받침대(100)는 예컨대, 운전석 등에 설치가 가능하기 때문에 한 쌍의 등 압착 유닛(110)을 지지하기 위해 유닛 지지부(120)가 마련되는 것이다.

[0047] 이러한 유닛 지지부(120)는 높이 조절 지지부(130), 이격거리 조절 지지부(140), 푸트부재(150), 그리고 완충부재(160)를 포함한다.

[0048] 높이 조절 지지부(130)는 등 압착 유닛(110)에 각각 연결되어 등 압착 유닛(110)의 수직 방향으로 지지하되 높이가 조절 가능하게 마련된다.

[0049] 즉 등 압착 유닛(110)이 착석자의 어깨 뒷부분인 견갑골 부분에 배치되어야 하기 때문에 이러한 높이 조절을 위해 높이 조절 지지부(130)가 마련된다. 전술한 것처럼 높이 조절 지지부(130)는 등 압착 유닛(110)에 각각 하나씩 연결된다.

[0050] 높이 조절 지지부(130)는 등 압착 유닛(110)에 연결되는 제1 높이 조절 바아(131)와, 제1 높이 조절 바아(131)에 길이 조절 가능하게 연결되는 제2 높이 조절 바아(132)와, 제1 및 제2 높이 조절 바아(131,132)의 핀공(131a,132b)들에 끼워지는 높이 조절 핀(133)을 포함한다.

[0051] 이에, 제2 높이 조절 바아(132)에 대하여 제1 높이 조절 바아(131)의 높이를 조절한 상태에서 상호 연통된 핀공(131a,132b)들로 높이 조절 핀(133)을 끼움으로써, 등 압착 유닛(110)의 높이를 조절하면서 지지할 수 있다.

[0052] 이격거리 조절 지지부(140)는 한 쌍의 높이 조절 지지부(130)를 연결하되 한 쌍의 높이 조절 지지부(130) 간의 이격거리를 조절할 수 있도록 하는 역할을 한다.

[0053] 본 실시예의 경우, 2개의 이격거리 조절 지지부(140)가 적용되어 있으나 1개, 혹은 3개 이상의 이격거리 조절 지지부(140)가 적용될 수도 있을 것이다.

[0054] 이러한 이격거리 조절 지지부(140)는 제1 높이 조절 바아(131)에 연결되는 제1 이격거리 조절 바아(141)와, 제1 이격거리 조절 바아(141)에 길이 조절 가능하게 연결되는 제2 이격거리 조절 바아(142)와, 제1 및 제2 이격거리 조절 바아(141,142)의 핀공(141a,142b)들에 끼워지는 이격거리 조절 핀(143)을 포함한다.

[0055] 이에, 제1 및 제2 이격거리 조절 바아(141,142) 간의 이격거리를 조절한 상태에서 상호 연통된 핀공(141a,142b)들로 이격거리 조절 핀(143)을 끼움으로써, 제1 및 제2 높이 조절 바아(131,132)의 이격거리를 조절하면서 이들을 지지할 수 있다.

[0056] 푸트부재(150)는 높이 조절 지지부(130)의 제1 및 제2 높이 조절 바아(131,132)의 단부에 각각 마련되어 구조물을 지지한다.

[0057] 완충부재(160)는 높이 조절 지지부(130)와 이격거리 조절 지지부(140)에 결합되어 착석자의 등을 완충 가능하게 지지하는 일종의 쿠션이다.

[0058] 완충부재(160)가 높이 조절 지지부(130)와 이격거리 조절 지지부(140)에 결합될 수 있도록 완충부재(160)에는 결합밴드(161)가 마련될 수 있다.

[0059] 이러한 구성을 갖는 등압착식 허리받침대(100)를 예컨대, 의자에 설치하고 도 3 및 도 4처럼 팔걸이부(112)에 팔의 윗부분을 걸거나 도 5처럼 팔을 얹힐 경우, 압착판부(111)가 어깨 뒷부분인 견갑골 부분을 눌러주기 때문에 장시간 앉아 있더라도 등뼈 혹은 척추에 가해지는 압력을 낮추어줄 수 있어 등뼈 혹은 척추에 부담을 주거나 통증을 유발시키는 문제를 해소할 수 있다.

[0060] 특히, 압착판부(111)가 앉은 사람의 하중과 의자 사이의 마찰력을 증가시켜 주고 팔걸이부(112)가 이 마찰력을 최대한 유지시켜 주게 됨으로써 수직 상부 방향의 하중을 경감시킬 수 있다. 따라서 등뼈 혹은 척추에 부담을 주지 않는다.

[0061] 즉 도 6의 (a)처럼 본 실시예에 따른 등압착식 허리받침대(100)를 사용하지 않고 의자에 단순히 기대어 앉은 경우에는 척추에 걸리는 하중이 수직 상부(진한 화살표 참조)로만 향하게 되어 결과적으로 등뼈 혹은 척추에 부담

을 줄 수밖에 없다. 따라서 건강에 상당히 좋지 않은 영향을 미치게 된다.

[0062] 하지만, 도 6의 (b)처럼 본 실시예에 따른 등압착식 허리받침대(100)를 사용할 경우에는 압착판부(111)에 의해서 의자에 수직 방향으로 하중이 분산되어 상당량의 마찰력이 생기게 되고 팔걸이부(112)에 의해 이 마찰력을 유지시켜 줌으로써 수직 상부로 척추에 걸리는 하중을 상당부분 감소시킬 수 있다. 따라서 등뼈 혹은 척추에 부담이 줄어들 수 있게 되는 것이다.

[0063] 이상 설명한 바와 같은 구조와 작용을 갖는 본 실시예에 따르면, 장시간 앉아 공부 또는 업무를 보거나 운전을 하더라도 등뼈 혹은 척추에 가해지는 압력을 감소시킬 수 있어 등뼈 혹은 척추로부터의 부담을 줄여줄 수 있으며, 이로 인해 등 혹은 허리 통증을 완화시킬 수 있게 된다.

[0064] 또한 본 실시예에 따르면, 허리가 등 쪽으로 굽어지는 것을 방지시켜 바른 자세를 유도할 수 있으며, 이로 인해 척주 건강에 이바지할 수 있다.

[0065] 도 7은 본 고안의 제2 실시예에 따른 등압착식 허리받침대의 정면도이다.

[0066] 이 도면을 참조하면, 본 실시예에 따른 등압착식 허리받침대(200) 역시, 한 쌍의 등 압착 유닛(210)과, 한 쌍의 등 압착 유닛(210)을 지지하는 유닛 지지부(120)를 포함한다.

[0067] 이와 같은 구조에서 한 쌍의 등 압착 유닛(210)은 수평면에 대하여 양 사이드로 약간 경사진 방향으로 배치되는데, 이와 같은 배치를 갖더라도 팔의 윗부분을 걸거나 얹히는 데에는 아무런 문제가 없다.

[0068] 본 실시예의 구조가 적용되더라도 장시간 앉아 공부 또는 업무를 보거나 운전을 하더라도 등뼈 혹은 척추에 가해지는 압력을 감소시킬 수 있어 등뼈 혹은 척추로부터의 부담을 줄여줄 수 있으며, 이로 인해 등 혹은 허리 통증을 완화시킬 수 있음은 물론 허리가 등 쪽으로 굽어지는 것을 방지시켜 바른 자세를 유도할 수 있으며, 이로 인해 척주 건강에 이바지할 수 있다.

[0069] 도 8은 본 고안의 제3 실시예에 따른 등압착식 허리받침대의 정면도이다.

[0070] 이 도면을 참조하면, 본 실시예에 따른 등압착식 허리받침대(300) 역시, 한 쌍의 등 압착 유닛(310)과, 한 쌍의 등 압착 유닛(310)을 지지하는 유닛 지지부(320)를 포함한다.

[0071] 그리고 이러한 유닛 지지부(320)는 높이 조절 지지부(330), 이격거리 조절 지지부(140), 그리고 푸트부재(150)를 포함한다.

[0072] 이와 같은 구조에서 등 압착 유닛(310)은 높이 조절 지지부(330)의 단부에 착탈 가능하게 결합된다. 즉 높이 조절 지지부(330)의 단부에는 수나사부(331)가, 등 압착 유닛(310)에는 수나사부(331)가 나사 결합되는 암나사부(311)가 마련된다.

[0073] 이와 같이 등 압착 유닛(310)이 착탈식으로 마련될 경우, 등 압착 유닛(310)을 다른 사이즈 혹은 새 것으로 교체하여 사용할 수 있는 이점이 있다.

[0074] 본 실시예의 구조가 적용되더라도 장시간 앉아 공부 또는 업무를 보거나 운전을 하더라도 등뼈 혹은 척추에 가해지는 압력을 감소시킬 수 있어 등뼈 혹은 척추로부터의 부담을 줄여줄 수 있으며, 이로 인해 등 혹은 허리 통증을 완화시킬 수 있음은 물론 허리가 등 쪽으로 굽어지는 것을 방지시켜 바른 자세를 유도할 수 있으며, 이로 인해 척주 건강에 이바지할 수 있다.

[0075] 이와 같이 본 고안은 기재된 실시예에 한정되는 것이 아니고, 본 고안의 사상 및 범위를 벗어나지 않고 다양하게 수정 및 변형할 수 있음은 이 기술의 분야에서 통상의 지식을 가진 자에게 자명하다. 따라서 그러한 수정예 또는 변형예들은 본 고안의 청구범위에 속한다 하여야 할 것이다.

부호의 설명

[0076]

100 : 압착식 허리받침대	110 : 등 압착 유닛
111 : 압착판부	112 : 팔걸이부
120 : 유닛 지지부	130 : 높이 조절 지지부
140 : 이격거리 조절 지지부	150 : 푸트부재

160 : 완충부재

도면

도면1

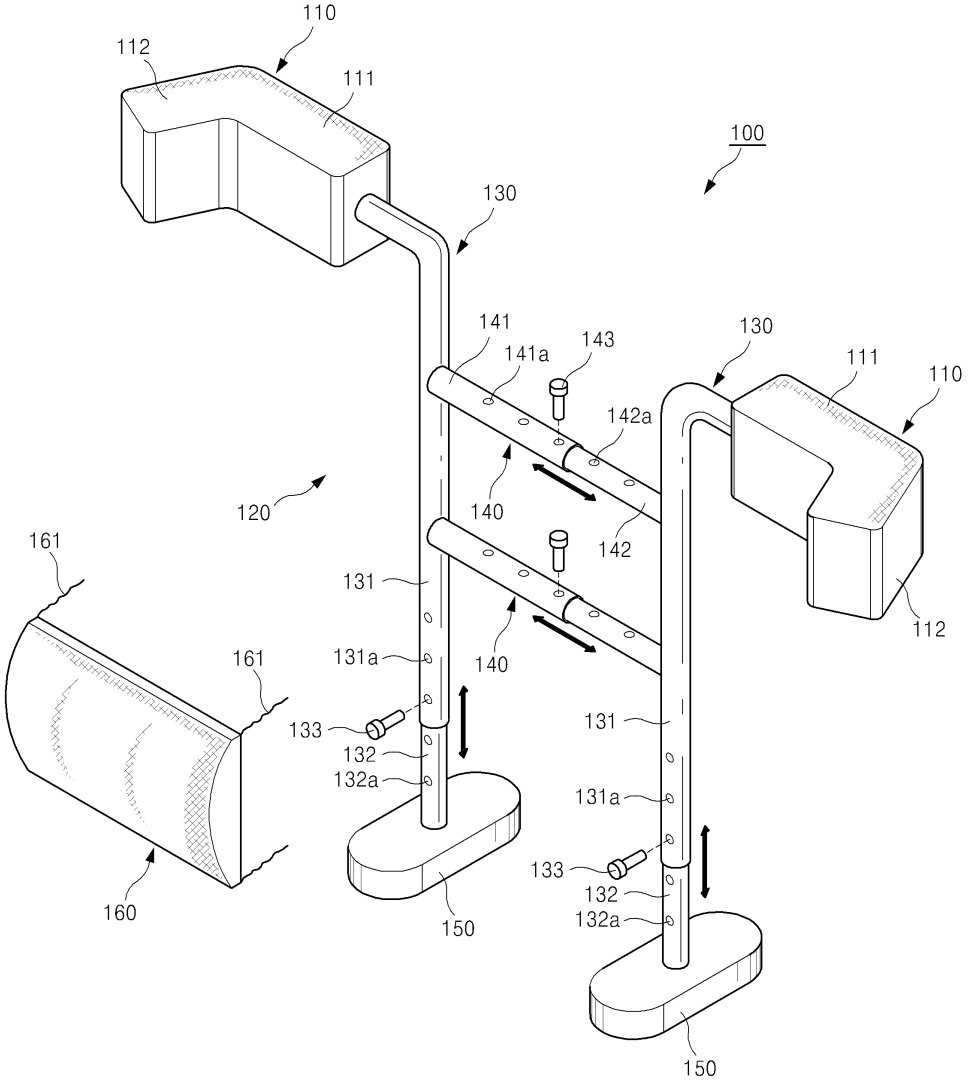

도면2

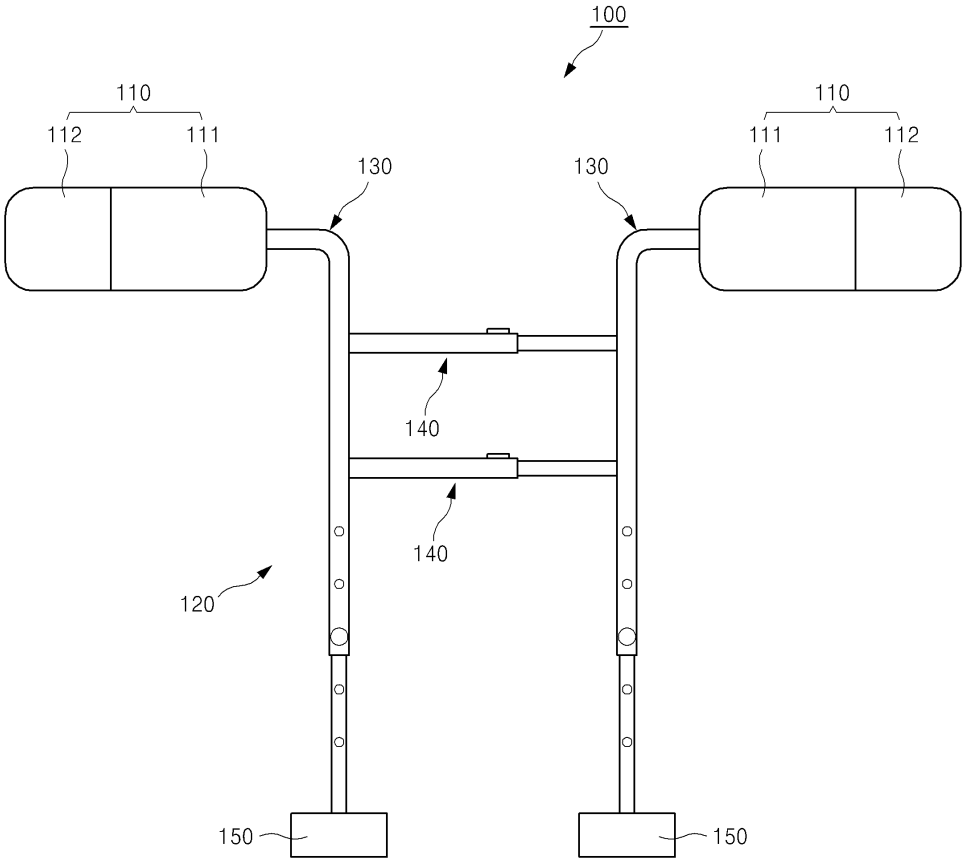

도면3

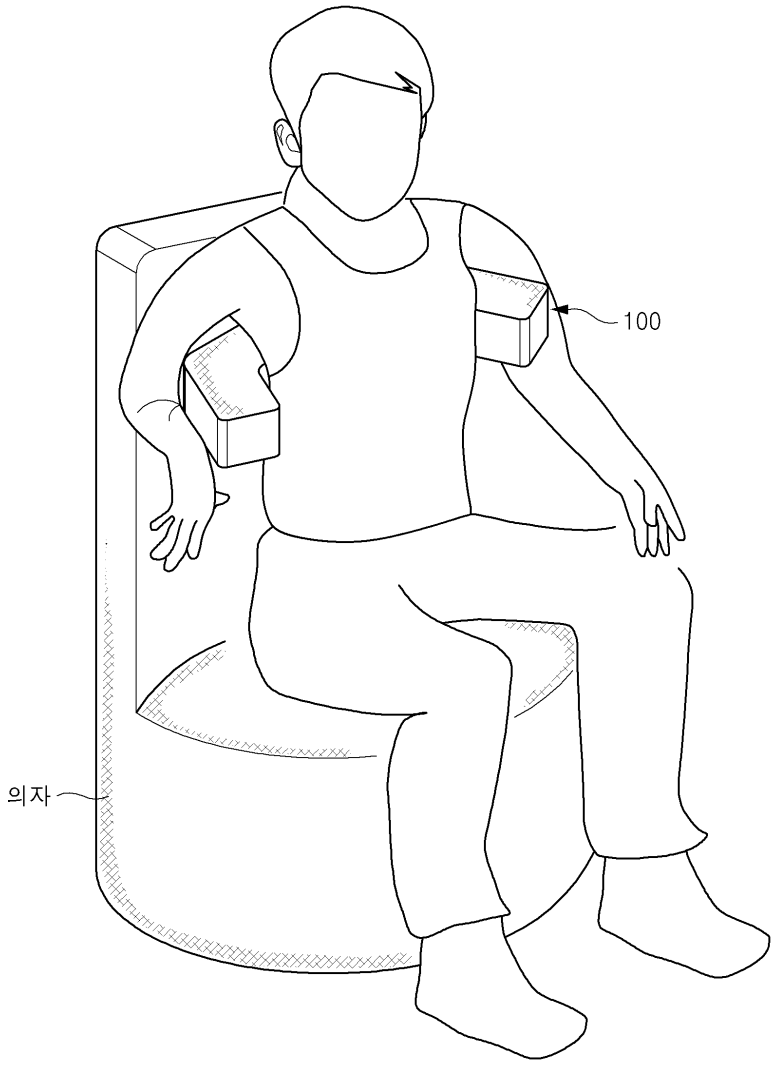

도면4

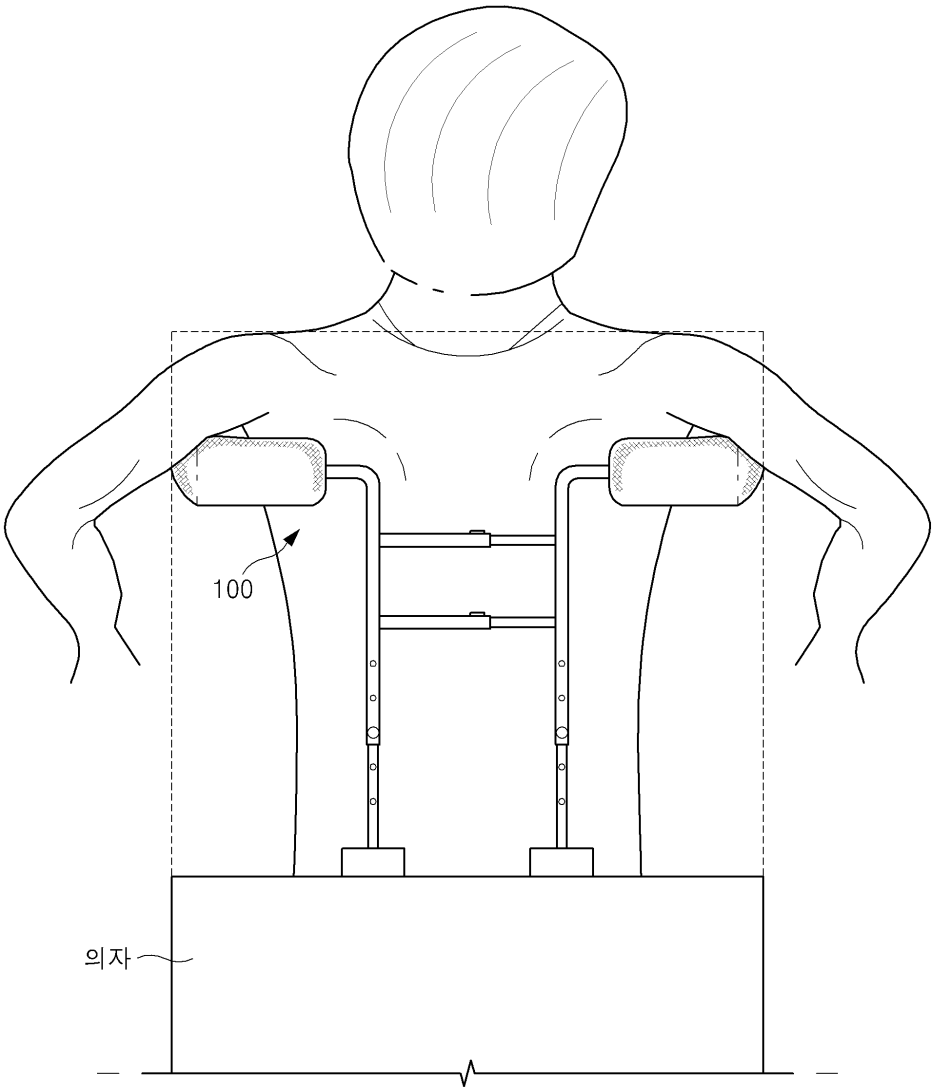

도면5

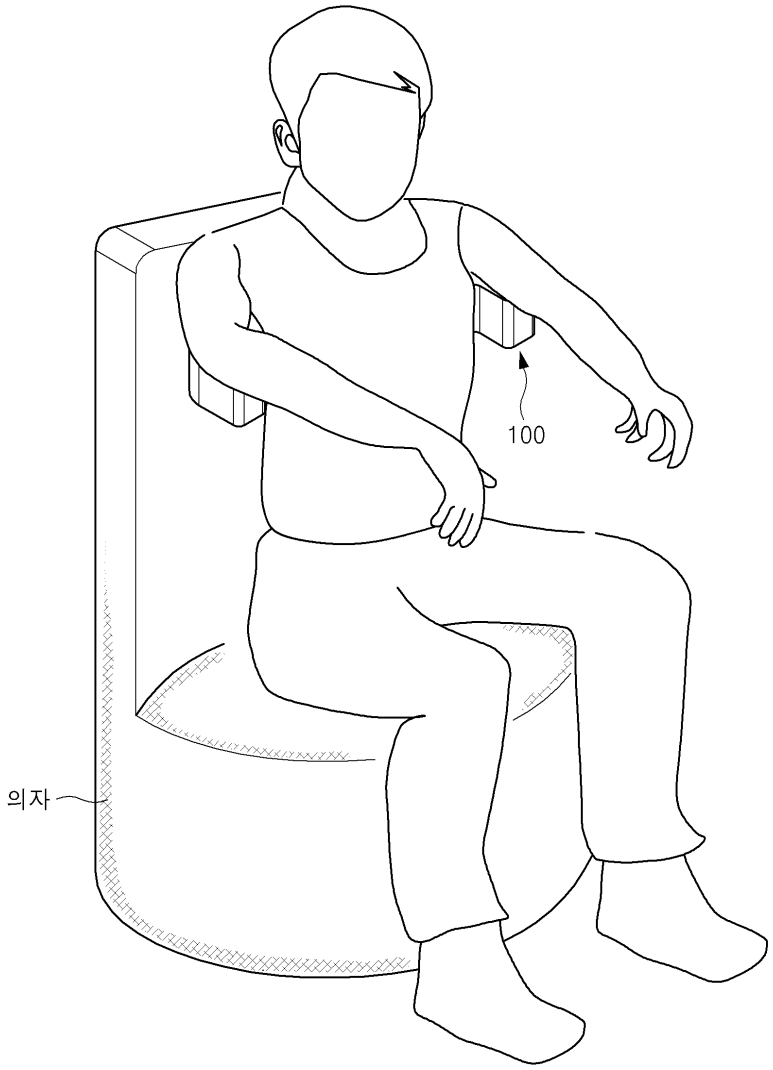

도면6

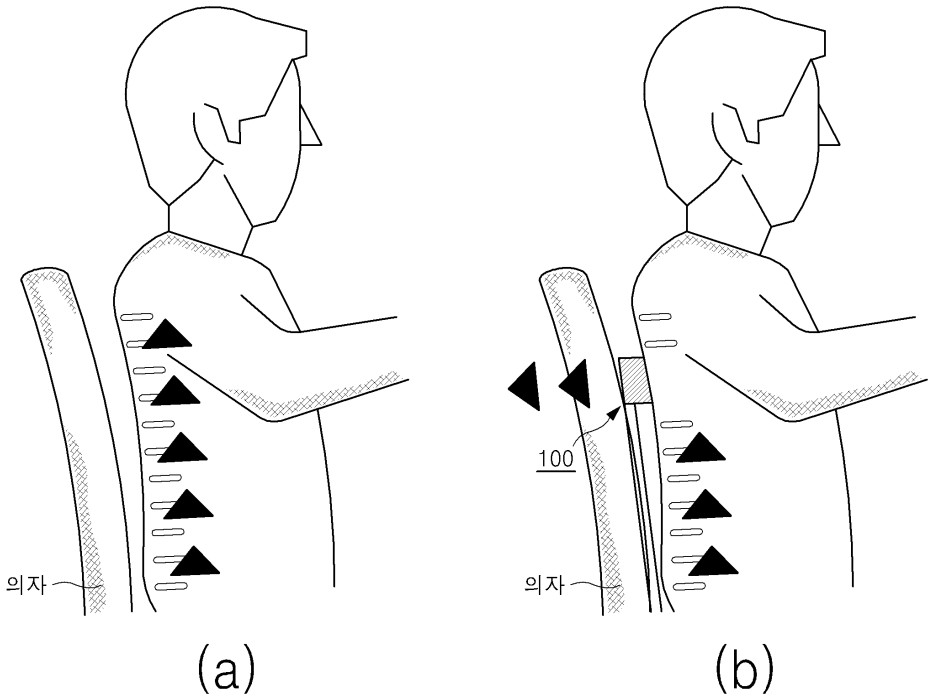

도면7

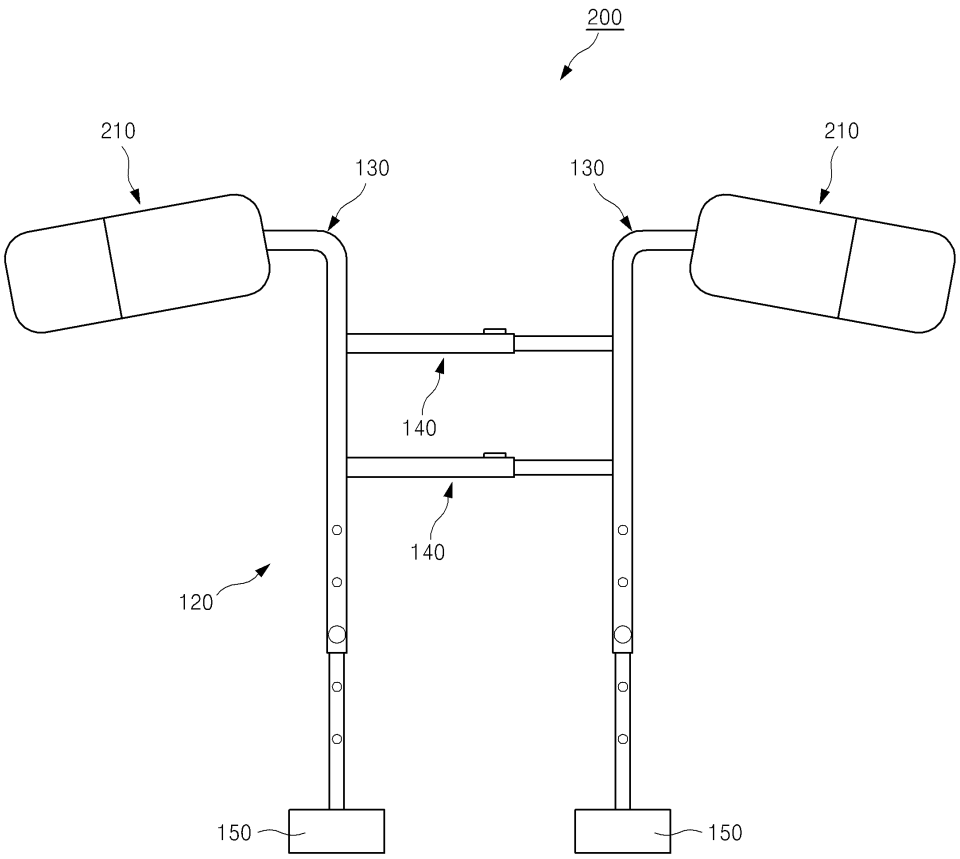
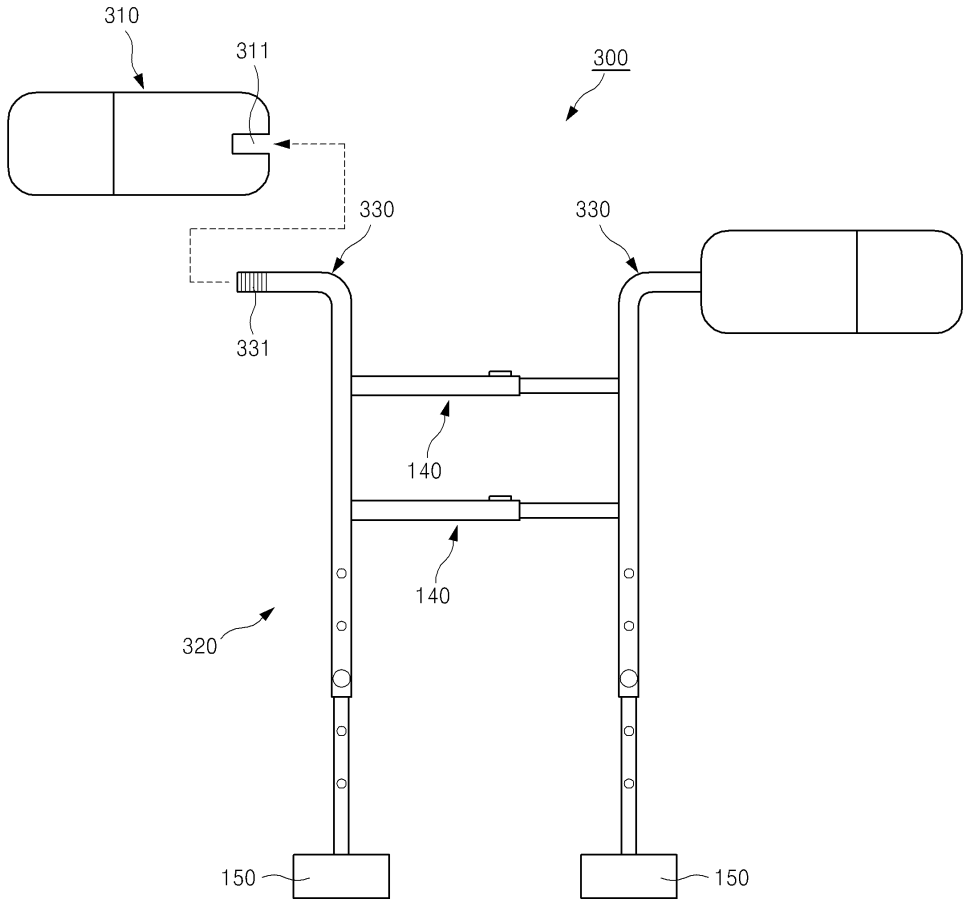
도면8